EIN Seildurchmesser - DREI Wantenspanner-Generationen
One rope diameter - three Rigging Screw options

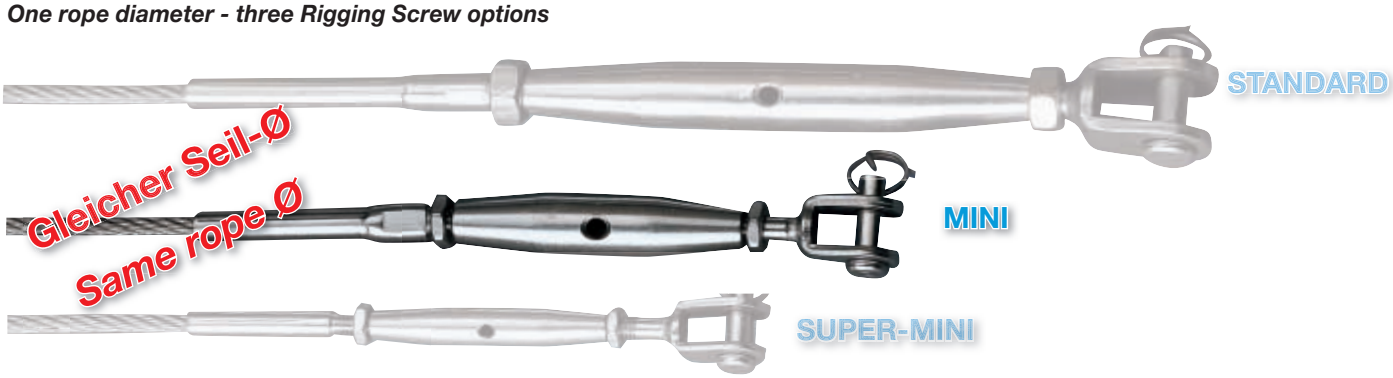

ASS Mini-Wantenspanner mit Gabel und Terminal
ASS Rigging Screw with jaw and terminal, Mini type

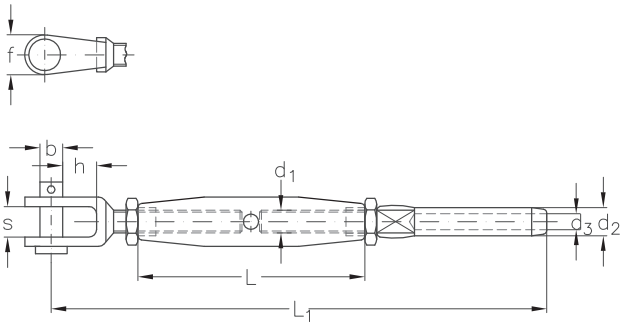

ASS Mini-Wantenspanner mit zwei Gabeln
ASS Rigging Screw with jaw and jaw, Mini type

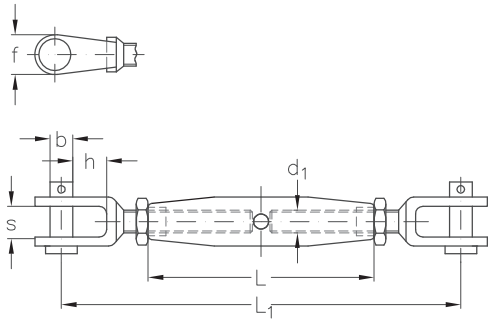
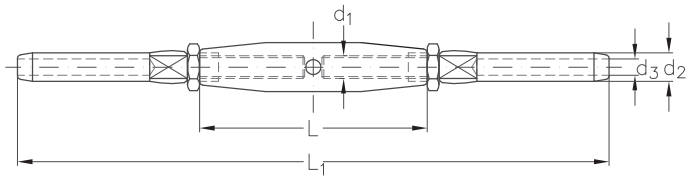
ASS Mini-Wantenspanner mit zwei Terminals
ASS Rigging Screw with terminal and terminal, Mini type